NK110-0

注文番号 ORDER No.	御注文先 CUSTOMER	工事番号 WORK No.	件名 JOB SITE

改訂番号 REV. No.	年月日 DATE	内容 REMARKS	承認 APP'D	作成 MADE

工事名：四日市市日永浄化センター
第4系統詳細設計付水処理設備工事
選品管

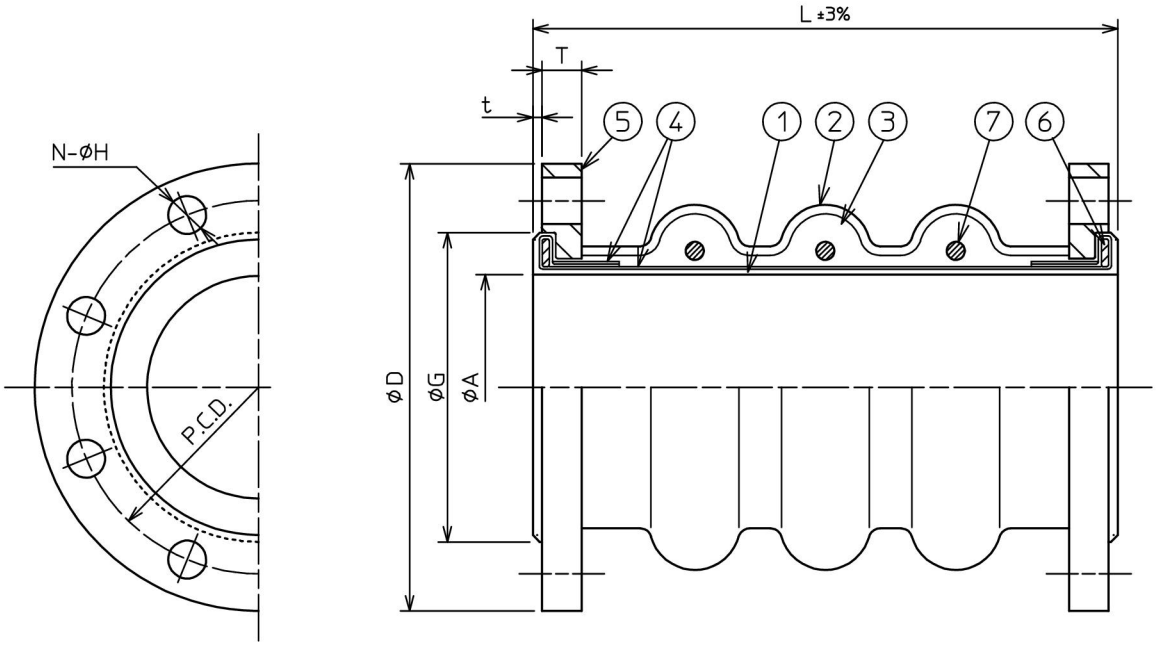

*(埋設用)フランジが SS400 の場合は溶融亜鉛メッキ
＋エポキシ樹脂塗装(2回塗り)となります。
Hot dip galvanizing and Epoxy regin painting is applied for carbon steel flange.(For laying underground)

*(地上用)フランジが SS400 の場合は
溶融亜鉛メッキとなります。
Hot dip galvanizing is applied for carbon steel flange.(For the ground)

品番 ITEM	部品名称 NAME	材質 MATERIALS	数量 Q'TY.	備考 REMARKS
7	補強リング REINFORCEMENT RING	SS400	3	
6	ソリッドリング SOLID RING	SS400	2	
5	＊フランジ FLANGE	SUS304	2	JIS10KF
4	補強繊維 REINFORCEMENT FIBER	合成繊維	1	
3	埋めゴム PLUGED RUUBER	合成ゴム	1	
2	外貼ゴム OUTER LAYER RUBBER	合成ゴム	1	
1	内貼ゴム INNER LAYER RUBBER	合成ゴム	1	

各許容変位量は同時には適用できません。同時に考慮する場合は別途御相談下さい。
Each allowable movement figure is not effect at same time. If you consider applying more than two figure at same time,please consult us.

口径 SIZE		本体 BODY 内径 øA	座径 øG	厚さ t	フランジ FLANGE 規格 RATING	外径 øD	ピッチ PCD	厚さ T	数-径 N-øH	許容圧縮量 ALLOWABLE COMPRESSION (mm)	許容伸張量 ALLOWABLE ELONGATION (mm)	許容偏芯量 ALLOWABLE LATERAL MOVEMENT (mm)	設計圧力 DESIGN PRESS. (MPa)	仕様 SEPCIFICATIONS 流体 FLUID	温度 (℃)	圧力 (MPa)	全長 L	数量 Q'TY.
20 A	¾ B	20	50	3	JIS10K	100	75	14	4-15	22	18	100	1.0					
25	1	25	60	3	JIS10K	125	90	14	4-19	22	18	100	1.0					
32	1¼	32	72	3	JIS10K	135	100	16	4-19	22	18	100	1.0					
40	1½	40	77	3	JIS10K	140	105	16	4-19	22	18	100	1.0					
50	2	50	87	3	JIS10K	155	120	16	4-19	22	18	100	1.0				350	1
65	2½	65	112	3	JIS10K	175	140	18	4-19	22	18	100	1.0					
80	3	75	123	3	JIS10K	185	150	18	8-19	22	18	100	1.0					
100	4	100	143	3	JIS10K	210	175	18	8-19	30	27	100	1.0					
125	5	125	178	4	JIS10K	250	210	20	8-23	30	27	100	1.0					
150	6	150	208	5	JIS10K	280	240	22	8-23	30	36	100	1.0					
200	8	200	254	5	JIS10K	330	290	22	12-23	30	36	100	1.0					
250	10	250	319	6	JIS10K	400	355	24	12-25	37	45	100	1.0					
300 A	12 B	300	364	6	JIS10K	445	400	24	16-25	37	45	100	1.0					

名称 TITLE	ZRJ-MK100F JIS10KF (SUS304) (埋設用)	
製作数量 QUANTITY	作成年月日 DATE	図面番号 DRAWING No.
	2023/09/06	参考図

尺度 SCALE	承認 APP'D	審査 CHECKED	作成 MADE	担当 CHARGE
not	松岡	岡本	服部	室脇

ゼンシン株式会社
ZENSHIN CO.,LTD JAPAN